FEH

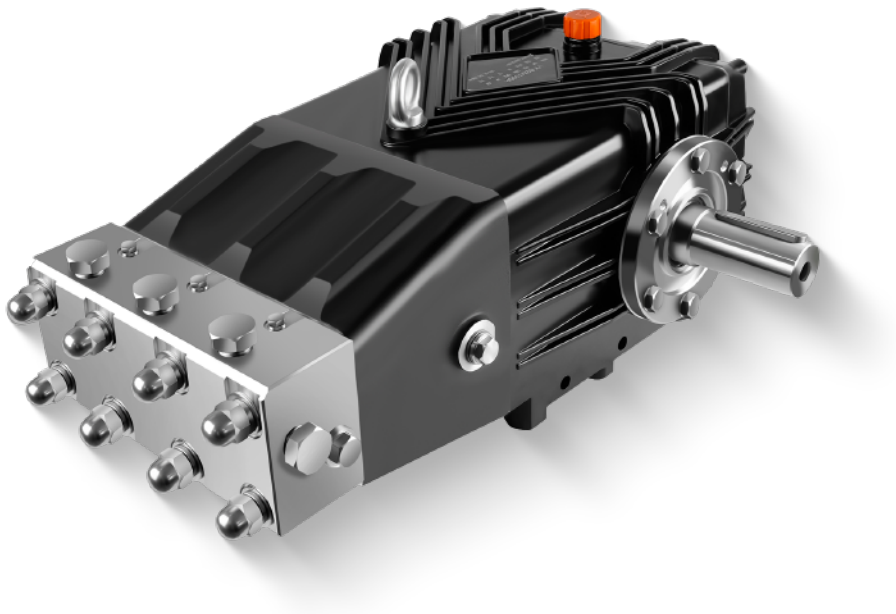

实心轴 Ø 40mm

产品参数

型号	转速	流量		压力			功率		重量	进水口	出水口
	RPM	L/min	GPM	Bar	Mpa	PSI	kW	HP	KG	Thread	Thread
FEH 20100	1000	20.0	5.3	1000	100	14500	38.5	51.6	65.5	G 1/2	G 1/2
FEH 20120	1000	20.0	5.3	1200	120	17400	46.2	61.9	65.5	G 1/2	G 1/2
FEH 25100	1000	25.0	6.6	1000	100	14500	48.1	64.5	65.5	G 1/2	G 1/2
FEH 2580	1000	25.0	6.6	800	80	11600	38.5	51.6	65.5	G 1/2	G 1/2
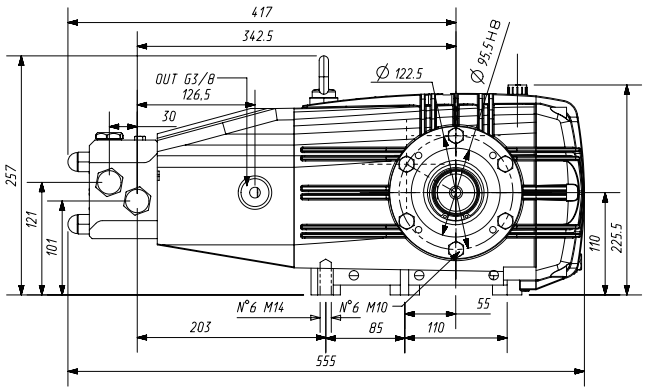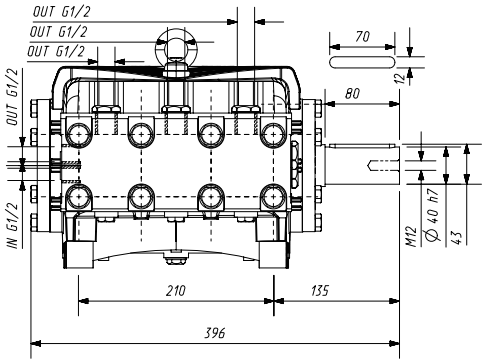
尺寸图 (mm)